地球に
KOKEN
する会社。

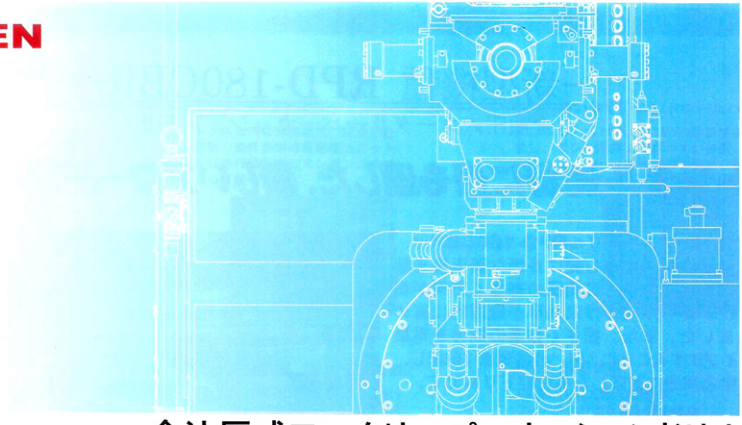

全油圧式ロータリーパーカッションドリル

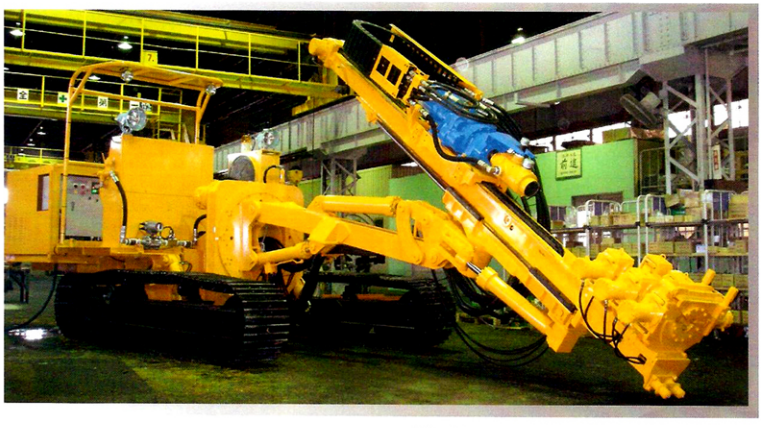

アロードリル

RPD-180CBR

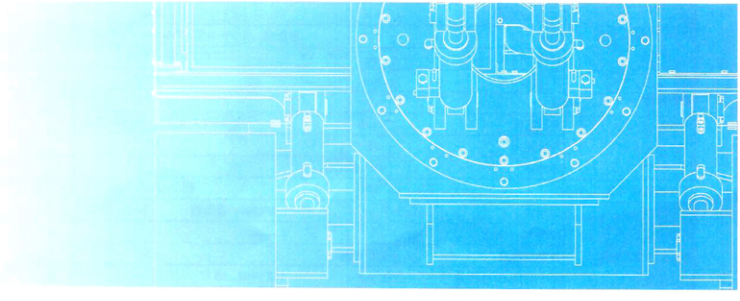

-新型機種 RPD-180CBR-

（全油圧式ロータリーパーカッションドリル）

トンネル現場に最も適した、新しいアロードリル誕生。

KOKENのアロードリル**RPD-180CBR**は、従来の高機能を維持し更に多彩な新機構を装備したことにより、広範囲の掘さく方向が得られ、トンネル内の作業効率が飛躍的に高められました。また、掘さく作業の動力を電動機タイプにすることにより、作業環境に配慮し、あらゆる用途に対応した高性能ドリルです。

■使用用途
- ・前方探査、コアサンプリング
- ・トンネル工事の水、ガス抜き
- ・トンネル工事の止水注入
- ・パイプルーフ、フォアパイリング
- ・法面安定アンカー
- ・土留アンカー
- ・水井戸掘削

型式			RPD-180CBR	
掘さく口径		mm	101～170(max.225)	
掘さく深度		m	80（口径φ65 max150m）	
掘さく制御姿勢	ブーム角度	度	-23～+40	
	ブームローテーション	度	±95 （正面方向、ブーム角度max時）	
	チルト角度	度	0～-130(運搬姿勢時より)	
	ガイドセルローテーション	度	±45 （ピン位置変更により左右各-15～+90）	
	ガイドセルストローク	mm	1400	
ドリルヘッド	型式		KD-800B	
	打撃数	bpm	2200	
	打撃エネルギー	Nm	750	
	回転数	rpm	Max 90	
	トルク	Nm	max.8000	
給進装置	給進方式		オイルモーター＆チェーン	
	給進力	kN	0～60max	
	引抜き力	kN	0～60max	
	給進速度	m/min	0～6	
	早送り速度	m/min	max.25	
	ストローク長	mm	2760	
	ガイドセル長	mm	5600	
ロッドネジ戻し装置	方式		油圧式、パワークランプ＆オートマチックロッドブレーカー	
	ロッドサイズ	mm	Max 216	
	ブレークトルク	Nm	22000	
走行装置	方式		クローラー	
	走行速度	km/h	0～2.2（低速）、0～4.4（高速）	
	登坂能力	度	25	
	接地圧	MPa	0.072	
走行時機体寸法（L/W/H）		mm	8500/2600/3100	
パワーユニット 第2次排ガス対応	原動機		75kW-4P(380V)電動機	24.1kw/2000rpmディーゼルエンジン
	燃料タンク容量	L	―――	25
	作動油容量	L	270	
	オイルポンプ吐出量	L/min	162，162，35	90
	オイルポンプ吐出圧	MPa	32，18，21	28
重量		kg	16000	

特徴

01 ローディングデバイス

5要素のリンク機構と油圧シリンダー及びブームローテーション機構により掘さく方向と作業範囲がさらに広がりました。

02 パワーユニット

トンネル内の作業環境に配慮した掘削、走行兼用の電動機ユニット及び走行時使用のエンジンユニットを搭載しました。

03 扱いやすいコントロールパネル

コントロールパネルにMWD計測装置を搭載し、マシン本体上の見やすい位置に配置することにより、運転席での安全な掘さく作業が出来ます。

04 オートマチックロッドブレーカ

レバーの操作のみで自動的にロッドのネジ戻しを行うオートマチックロッドブレーカの採用で、ネジの切離し作業が安全かつ迅速に行えます。また、ロッドクランプピースの共通化をはかりました。

05 高性能ドリルヘッド搭載

高速回転・高打撃出力のKD-８００型ドリルヘッドの搭載により大口径掘削を容易にし穿孔スピードも一段と高まりました。

06 警報装置

作動油の油温上昇、油量減少、フィルタの目詰まりをブザーとランプでオペレータに警告することで油圧システムの安全な運用が出来ます。

姿勢図

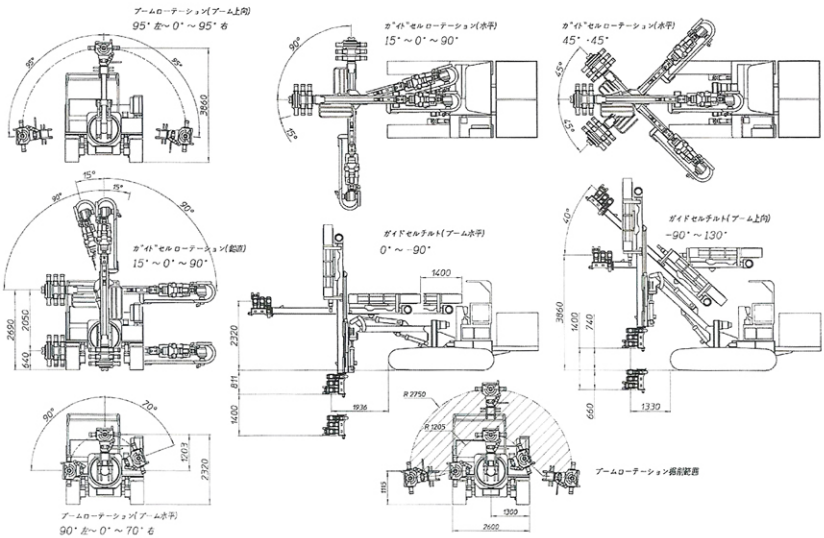

■仕様

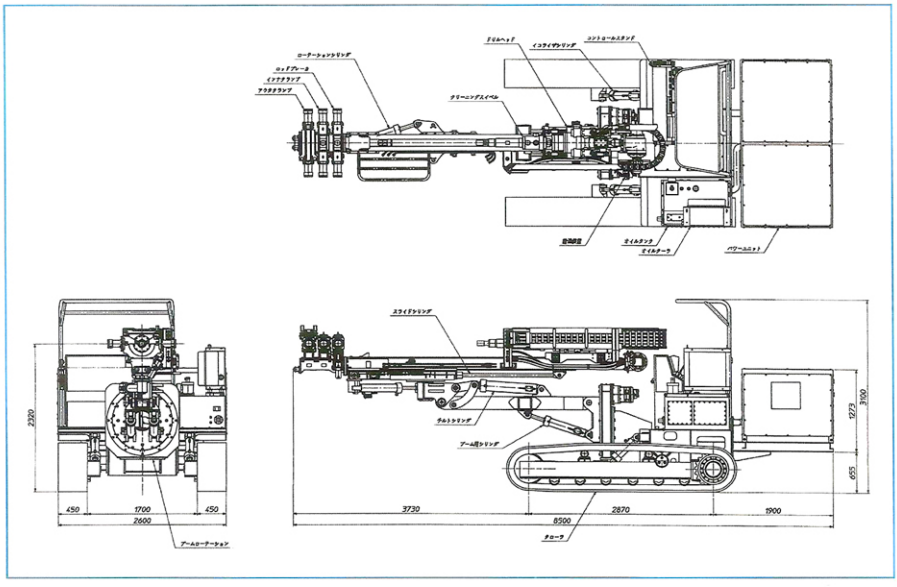

KOKEN® 鉱研工業株式会社

本社 〒171-8572 東京都豊島区高田2丁目17番22号 目白中野ビル1階
http://www.koken-boring.co.jp

東京支店
〒171-8572 東京都豊島区高田2-17-22
目白中野ビル1F
TEL(03)6907-7511 FAX(03)6907-7521
営業所：長野

北海道支店
〒064-0808 札幌市中央区南8条西3-10
札幌中央ビル2F
TEL(011)561-4961 FAX(011)551-6330

東北支店
〒983-0038 仙台市宮城野区新田4-33-19
TEL(022)236-0596 FAX(022)236-0520
営業所：仙台 秋田

北陸支店
〒950-0005 新潟市東区太平2-9-10石原ビル1F
TEL(025)275-6877 FAX(025)273-8031
営業所：新潟 金沢

大阪支店
〒564-0063 大阪府吹田市江坂町1-12-28
TEL(06)6385-0350 FAX(06)6385-0353
営業所：名古屋

四国支店
〒780-0064 高知市中秦泉寺90-1
TEL(088)823-5565 FAX(088)823-0568
営業所：高知 高松

広島支店
〒731-0101 広島市安佐南区八木5-26-21
TEL(082)830-2321 FAX(082)830-2322
営業所：広島 山口

九州支店
〒818-0066 福岡県筑紫野市永岡1082-1
TEL(092)924-5001 FAX(092)925-3270
営業所：福岡 南九州

工場
厚木工場
〒243-0801 神奈川県厚木市上依知3012-2
TEL(046)285-1331 FAX(046)285-1368
諏訪工場
〒391-0100 長野県諏訪郡原村字下原山10801-3
TEL(0266)79-6011 FAX(0266)79-6413

ミュージアム鉱研「地球の宝石箱」
〒399-0651 長野県塩尻市大字北小野4668
TEL(0263)51-8111 FAX(0263)51-8113

このカタログの掲載内容及び仕様は、予告なく変更することがあります。

20071010